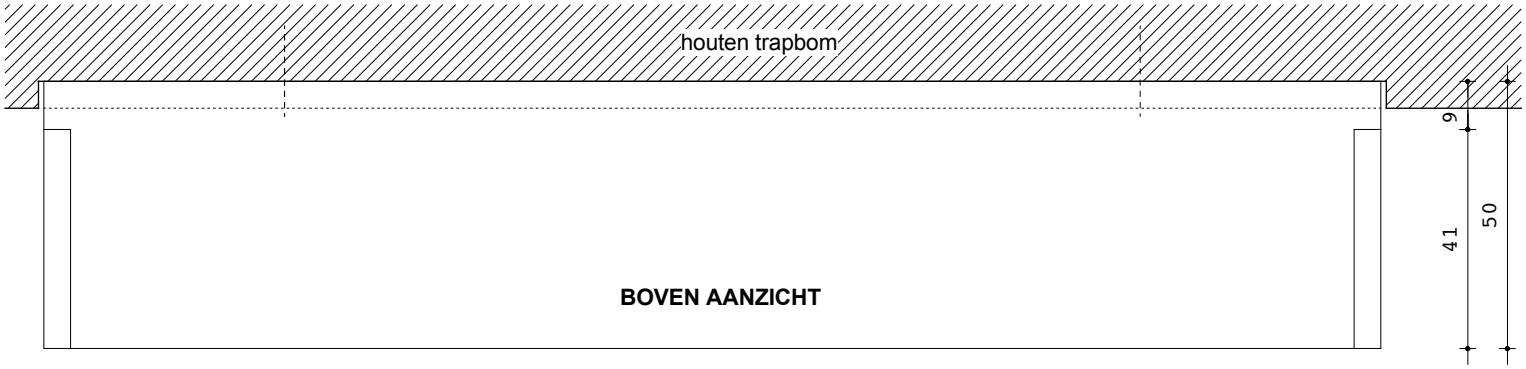

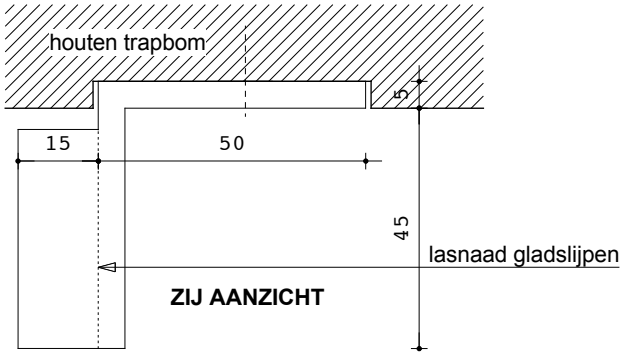

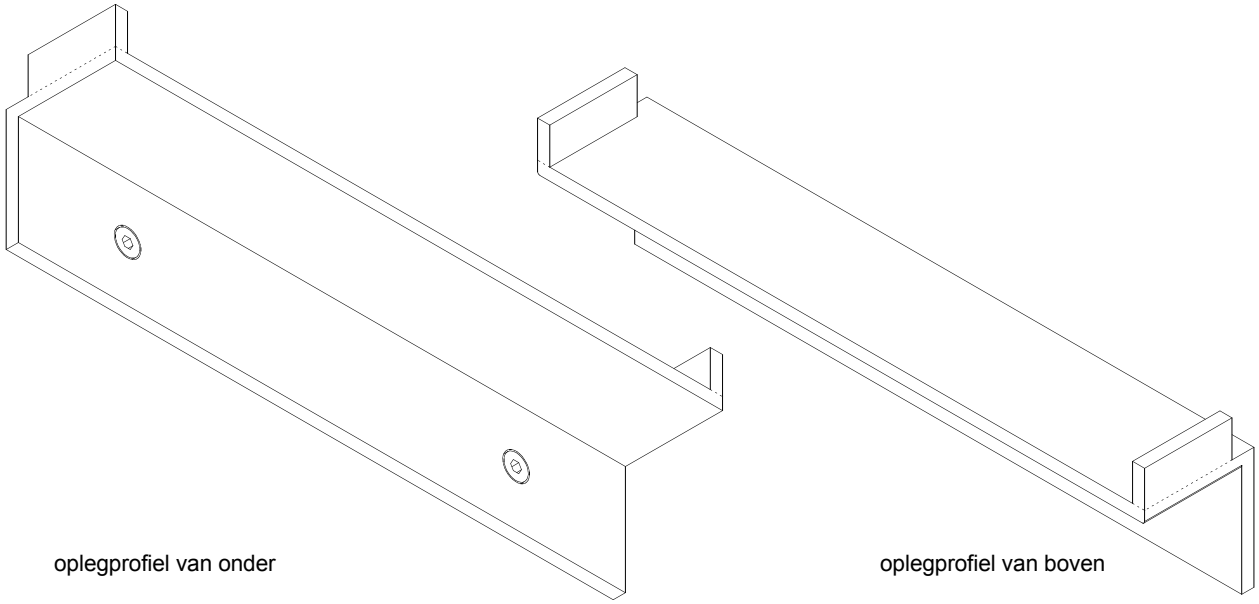

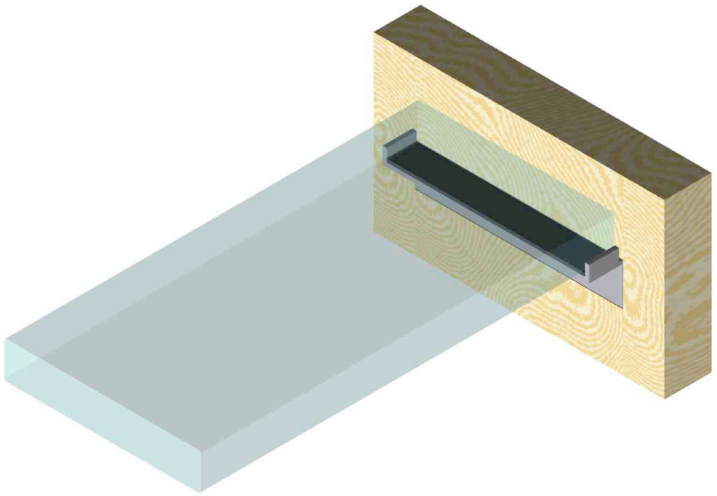

Materiaal: RVS 5mm dik

werk:	opdrachtgever:	fase:	schaal:	tekening:	datum:
steigereiland kavel **S222**	Inge Brouwer	werk	1 : 1	opleging glazen treden binnentrap	23-06-2008 **gewijzigd:**